Electrolux PROFESSIONAL

Distributeurs de cafés machine à café espresso classique 1 groupe

REPÈRE #

MODELE #

NOM #

SIS #

AIA #

602627 (CLASSIC1)	Machine à café espresso classique, 1 groupe, 6,3l, dosage programmable, corps en inox

Description courte

Repère No.

Machine à café espresso traditionnelle, design élégant et excellent rapport qualité prix.

APPROBATION:

Caractéristiques principales

- La ligne CLASSIC Elegant est appréciée des professionnels du café, le modèle CLASSIC présente un rapport qualité-prix attractif. La CLASSIC est la machine à café espresso traditionnelle parfaite pour garantir un résultat d'excellente qualité et de consist
- Avec sa facilité d'utilisation et sa facilité d'entretien, le Classic offre des caractéristiques techniques garantissant un café exceptionnel tout au long de la journée.
- Composants robustes et construction soudée, une tête de groupe de chaudières à montage direct pour la stabilité thermique et une extraction fiable, un accès facile aux composants pour une facilité d'entretien et une vapeur illimitée.
- Chaudière simple: 1 grande chaudière en cuivre avec technologie d'échangeur de chaleur avec chaudière interne de 330 ml.
- Groupe Maestro: directement sur les groupes de chaudières, les têtes sont montées pour la stabilité de la température
- Grande capacité de réchauffement des tasses: chauffe-tasses intégré sur le dessus des machines.
- 4 touches de volume programmables par groupe + touche semi-automatique pour chaque groupe pour un contrôle manuel.
- Programme de nettoyage automatique.

Construction

- Châssis inox.
- 1 groupe - chaudière 6,3l
- Chauffe-tasse intégrée

Accessoires inclus

- 1 X Porte filtre pour une tasse PNC 871002
- 1 X Porte filtre pour 2 tasses PNC 871003

Accessoires en option

- Porte filtre pour une tasse PNC 871002 ❑
- Porte filtre pour 2 tasses PNC 871003 ❑
- Porte filtre pour 23 tasses PNC 871004 ❑
- Filtre pour une tasse, 12g PNC 871017 ❑
- Filtre pour 2 tasses, 18g PNC 871018 ❑
- Tiroir à café PNC 871019 ❑

Distributeurs de cafés
machine à café espresso classique
1 groupe

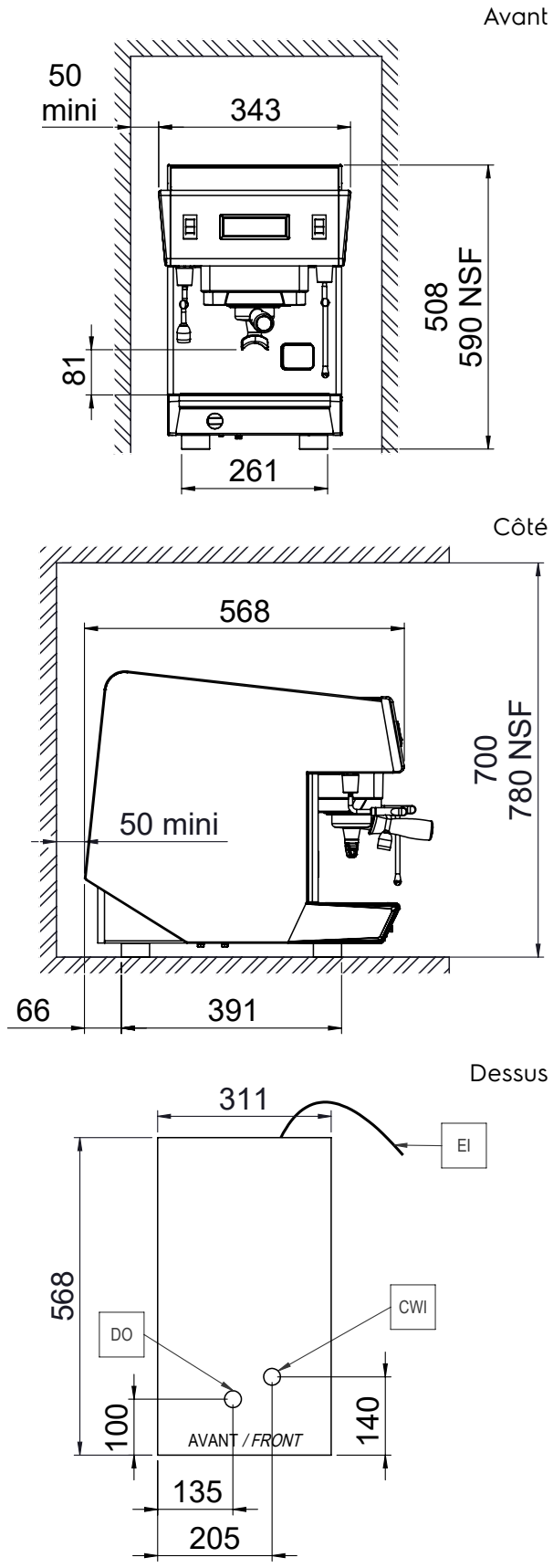

Électrique

Voltage :	
602627 (CLASSIC1)	230 V/1N ph/50 Hz
Puissance de raccordement	3 kW
Type de prise	Cable without plug

Eau

[NOT TRANSLATED]	5 / 60 °C

Informations générales

Largeur extérieure	343 mm
Profondeur extérieure	568 mm
Hauteur extérieure	580 mm
Poids net :	41 kg
Volume brut :	0.32 m³

[NOT TRANSLATED]

Consommation de courant:	13 Amps

La societe se reserve le droit de modifier les specifications techniques sans préavis.